High Voltage
MIL-PRF-49467 (Equivalent)
HV Series

FEATURES

1. Electrical characteristics and environmental information on these parts may be obtained by referring to MIL-PRF-49467.
2. All parts are conformal coated multilayer ceramic.
3. Designed to provide excellent long-term reliability.
4. Parts are Group A screened per MIL-PRF-49467 which includes 100% Corona testing and meet all other specification requirements.
5. Designed for surface, sea and airborne military and commercial high-reliability applications.
6. No IR degradation over life.
7. BR (X7R) V/TC is -40% at rated voltage and BZ (X7R) V/TC is -40% at 60% rated voltage.
8. BX characteristic (-25%) on BR parts is approximately 52% rated voltage.
9. 100% Non-destructive test by means of CSAM inspection available.

CAPACITOR OUTLINE DRAWING

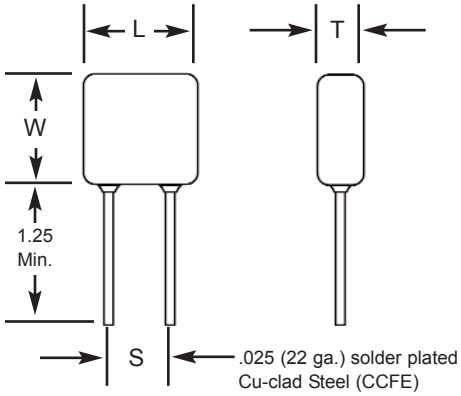

DIMENSIONS

Style	Sizes in Inches (mm) max.			Lead Spacing ±0.030 (S)
	Length (L)	Width (W)	Thickness (T)	
HV60	.250 (6.35)	.220 (5.59)	.200 (5.08)	.170 (4.32)
HV61	.320 (8.13)	.280 (7.11)	.250 (6.35)	.220 (5.59)
HV62	.370 (9.40)	.300 (7.62)	.250 (6.35)	.275 (6.98)
HV63	.470 (11.94)	.400 (10.16)	.270 (6.86)	.375 (9.52)
HV64	.570 (14.48)	.500 (12.70)	.270 (6.86)	.475 (12.06)
HV65	.670 (17.02)	.600 (15.24)	.270 (6.86)	.575 (14.60)
HV66	.770 (19.56)	.720 (18.29)	.270 (6.86)	.675 (17.14)
HV68	1.300 (33.02)	.600 (15.24)	.270 (6.86)	1.175 (29.84)
HV69	1.500 (38.10)	.720 (18.29)	.270 (6.86)	1.375 (34.92)

PART NUMBER AND ORDERING INFORMATION

10 HV60 R 102 K C

Voltage
06 = 600V
10 = 1000V
20 = 2000V
30 = 3000V
40 = 4000V
50 = 5000V

Style
HV60, etc.

Dielectric
P = BP C0G (NP0)
R = BR (X7R)
Z = BZ (X7R)

Capacitance Value
First two digits are significant, last digit is number of zeros, i.e., 102=1000pF

Tolerance
J=±5%
K=±10%
M=±20%

C=CSAM

MARKING

(HV60, HV61)	(All Other Sizes)
102K	HV63R102K
1 kV	1 kV
KEC	KEC
Date Code	Date Code

C0G DIELECTRIC

STYLE		HV60			HV61				HV62				HV63					HV64						HV65					HV66				
	L MAX	.250 (6.35)			.320 (8.13)				.370 (9.40)				.470 (11.94)					.570 (14.48)						.670 (17.02)					.770 (19.56)				
	W MAX	.220 (5.59)			0.280 (7.11)				.300 (7.62)				.400 (10.16)					.500 (12.70)						.600 (15.24)					.720 (18.29)				
	T MAX	.200 (5.08)			.250 (6.35)				.250 (6.35)				.270 (6.86)					.270 (6.86)						.270 (6.86)					.270 (6.86)				
	S± .030	.170 (4.32)			.220 (5.59)				.275 (6.98)				.375 (9.52)					.475 (12.06)						.575 (14.60)					.675 (17.14)				
	Lead Dia. +0.004/-0.002	.025 (.635)			.025 (.635)				.025 (.635)				.025 (.635)					.025 (.635)						.025 (.635)					.025 (.635)				
		WVDC			WVDC				WVDC				WVDC					WVDC						WVDC					WVDC				
Cap	Cap Code	600	1k	2k	600	1k	2k	3k	600	1k	2k	3k	600	1k	2k	3k	4k	600	1k	2k	3k	4k	5k	1k	2k	3k	4k	5k	1k	2k	3k	4k	5k
12pF	120			■																													
15	150			■																													
18	180			■																													
22	220			■			■	■																									
27	270	■	■	■			■	■			■	■																					
33	330	■	■	■			■	■			■	■																					
39	390	■	■	■	■	■	■	■			■	■																					
47	470	■	■	■	■	■	■	■	■	■	■	■			■	■	■																
56	560	■	■	■	■	■	■	■	■	■	■	■			■	■	■																
68	680	■	■	■	■	■	■	■	■	■	■	■			■	■	■																
82	820	■	■	■	■	■	■	■	■	■	■	■			■	■	■																
100	101	■	■	■	■	■	■	■	■	■	■	■			■	■	■			■	■	■	■										
120	121	■	■	■	■	■	■	■	■	■	■	■	■	■	■	■	■			■	■	■	■										
150	151	■	■	■	■	■	■	■	■	■	■	■	■	■	■	■	■			■	■	■	■		■	■	■	■					
180	181	■	■	■	■	■	■	■	■	■	■	■	■	■	■	■	■			■	■	■	■		■	■	■	■					
220	221	■	■	■	■	■	■	■	■	■	■	■	■	■	■	■	■	■	■	■	■	■	■		■	■	■	■					
270	271	■	■	■	■	■	■	■	■	■	■	■	■	■	■	■	■	■	■	■	■	■	■		■	■	■	■		■	■	■	■
330	331	■	■	■	■	■	■	■	■	■	■	■	■	■	■	■	■	■	■	■	■	■	■		■	■	■	■		■	■	■	■
390	391	■	■	■	■	■	■	■	■	■	■	■	■	■	■	■	■	■	■	■	■	■	■	■	■	■	■	■		■	■	■	■
470	471	■	■	■	■	■	■	■	■	■	■	■	■	■	■	■	■	■	■	■	■	■	■	■	■	■	■	■	■	■	■	■	■
560	561	■	■	■	■	■	■		■	■	■	■	■	■	■	■	■	■	■	■	■	■	■	■	■	■	■	■	■	■	■	■	■
680	681	■	■	■	■	■	■		■	■	■	■	■	■	■	■	■	■	■	■	■	■	■	■	■	■	■	■	■	■	■	■	■
820	821	■	■		■	■	■		■	■	■		■	■	■	■	■	■	■	■	■	■	■	■	■	■	■	■	■	■	■	■	■
1000	102	■	■		■	■	■		■	■	■		■	■	■	■	■	■	■	■	■	■	■	■	■	■	■	■	■	■	■	■	■
1200	122	■	■		■	■			■	■	■		■	■	■	■		■	■	■	■	■	■	■	■	■	■	■	■	■	■	■	■
1500	152	■	■		■	■			■	■			■	■	■	■		■	■	■	■	■		■	■	■	■	■	■	■	■	■	■
1800	182	■			■	■			■	■			■	■	■	■		■	■	■	■	■		■	■	■	■	■	■	■	■	■	■
2200	222	■			■				■	■			■	■	■	■		■	■	■	■			■	■	■	■	■	■	■	■	■	■
2700	272	■			■				■	■			■	■				■	■	■	■			■	■	■	■		■	■	■	■	■
3300	332	■			■				■	■			■	■				■	■	■	■			■	■	■	■		■	■	■	■	■
3900	392	■			■				■	■			■	■				■	■	■				■	■	■			■	■	■	■	
4700	472	■			■				■	■			■	■				■	■	■				■	■	■			■	■	■	■	
5600	562	■			■				■	■			■					■	■	■				■	■				■	■	■		
6800	682				■				■	■			■					■	■					■	■				■	■	■		
8200	822				■				■	■			■					■	■					■	■				■	■	■		
0.01uF	103				■				■				■					■	■					■	■				■	■			
0.012	123				■				■				■					■	■										■	■			
0.015	153								■				■					■	■										■	■			
0.018	183												■					■	■										■	■			
0.022	223												■					■	■										■	■			
0.027	273												■					■	■										■				
0.033	333												■					■	■														
0.039	393												■					■	■														
0.047	473																	■	■														
0.056	563																	■															
0.068	683																	■															

© KEMET Electronics Corporation • PO Box 5928 • Greenville, SC 29606 • www.kemet.com

X7R DIELECTRIC

STYLE		HV60			HV61				HV62				HV63					HV64						HV65					HV66					HV 68			HV 69		
	L MAX	.250 (6.35)			.320 (8.13)				.370 (9.40)				.470 (11.94)					.570 (14.48)						.670 (17.02)					.770 (19.56)					1.300 (33.02)			1.500 (38.10)		
	W MAX	.220 (5.59)			.280 (7.11)				.300 (7.62)				.400 (10.16)					.500 (12.70)						.600 (15.24)					.720 (18.29)					.600 (15.24)			.720 (18.29)		
	T MAX	.200 (5.08)			.250 (6.35)				.250 (6.35)				.270 (6.86)					.270 (6.86)						.270 (6.86)					.270 (6.86)					.270 (6.86)			.270 (6.86)		
	S± .030	.170 (4.32)			.220 (5.59)				.275 (6.98)				.375 (9.52)					.475 (12.06)						.575 (14.60)					.675 (17.14)					1.175 (29.84)			1.375 (34.92)		
	Lead Dia. +0.004/-0.002	.025 (.635)			.025 (.635)				.025 (.635)				.025 (.635)					.025 (.635)						.025 (.635)					.025 (.635)					0.025 (.635)			0.025 (.635)		
		WVDC			WVDC				WVDC				WVDC					WVDC						WVDC					WVDC					WVDC			WVDC		
Cap	Cap Code	600	1k	2k	600	1k	2k	3k	600	1k	2k	3k	600	1k	2k	3k	4k	600	1k	2k	3k	4k	5k	1k	2k	3k	4k	5k	1k	2k	3k	4k	5k	3k	4k	5k	3k	4k	5k
270pF	271			■													■																						
330	331			■													■																						
390	391			■													■																						
470	471			■													■					■	■																
560	561			■			■	■									■					■	■																
680	681	■	■	■			■	■			■	■					■					■	■				■	■											
820	821	■	■	■			■	■			■	■					■					■	■				■	■											
1000	102	■	■	■	■	■	■	■	■	■	■	■			■	■	■					■	■				■	■											
1200	122	■	■	■	■	■	■	■	■	■	■	■			■	■	■					■	■				■	■				■	■						
1500	152	■	■	■	■	■	■	■	■	■	■	■			■	■	■					■	■				■	■				■	■						
1800	182	■	■	■	■	■	■	■	■	■	■	■			■	■	■					■	■				■	■				■	■						
2200	222	■	■	■	■	■	■	■	■	■	■	■			■	■	■					■	■				■	■			■	■	■		■	■			
2700	272	■	■	■	■	■	■	■	■	■	■	■			■	■	■			■	■	■	■				■	■			■	■	■		■	■			
3300	332	■	■	■	■	■	■	■	■	■	■	■	■	■	■	■	■			■	■	■	■				■	■			■	■	■		■	■		■	■
3900	392	■	■	■	■	■	■		■	■	■	■	■	■	■	■	■			■	■	■	■		■	■	■	■			■	■	■		■	■		■	■
4700	472	■	■	■	■	■	■		■	■	■		■	■	■	■	■			■	■	■	■		■	■	■	■			■	■	■		■	■		■	■
5600	562	■	■		■	■	■		■	■	■		■	■	■	■	■			■	■	■	■		■	■	■	■			■	■	■	■	■	■		■	■
6800	682	■	■		■	■	■		■	■	■		■	■	■	■	■	■	■	■	■	■	■		■	■	■	■		■	■	■	■	■	■	■	■		■	■
8200	822	■	■		■	■	■		■	■	■		■	■	■	■		■	■	■	■	■			■	■	■	■		■	■	■	■	■	■	■	■	■	■	■
0.01uF	103	■	■		■	■	■		■	■	■		■	■	■	■		■	■	■	■	■		■	■	■	■	■		■	■	■	■	■	■	■	■	■	■	■
0.012	123	■	■		■	■			■	■			■	■	■	■		■	■	■	■	■		■	■	■	■			■	■	■	■	■	■	■	■	■	■	■
0.015	153	■			■	■			■	■			■	■	■	■		■	■	■	■			■	■	■	■		■	■	■	■	■	■	■	■	■	■	■
0.018	183	■			■	■			■	■			■	■	■			■	■	■	■			■	■	■			■	■	■	■		■	■	■	■	■	■
0.022	223	■			■	■			■	■			■	■	■			■	■	■	■			■	■	■			■	■	■	■		■	■	■	■	■	■
0.027	273	■			■	■			■	■			■	■	■			■	■	■	■			■	■	■			■	■	■	■		■	■		■	■	■
0.033	333				■	■			■	■			■	■	■			■	■	■	■			■	■	■			■	■	■			■	■		■	■	■
0.039	393				■	■			■	■			■	■				■	■	■				■	■	■			■	■	■			■	■		■	■	■
0.047	473				■	■			■	■			■	■				■	■	■				■	■				■	■	■			■			■	■	■
0.056	563				■				■	■			■	■				■	■	■				■	■				■	■	■			■			■	■	■
0.068	683				■				■	■			■	■				■	■	■				■	■				■	■	■			■			■		
0.082	823				■				■	■			■	■				■	■	■				■	■				■	■							■		
0.10	104								■	■			■	■				■	■	■				■					■	■							■		
0.12	124												■	■				■	■					■					■	■									
0.15	154												■	■				■	■					■					■	■									
0.18	184												■	■				■	■					■					■	■									
0.22	224												■	■				■	■					■					■										
0.27	274												■	■				■	■					■					■										
0.33	334													■				■	■					■					■										
0.39	394																	■	■					■					■										
0.47	474																	■	■					■					■										